# 1501

4 015862 015013

(D) **Flügeltorbeschlag**
(GB) **Folding gate armature**
(F) **Ferrure pour portes battantes**
(I) **Ferratura per cancello ad anta**
(E) **Herraje para puertas de hojas giratorias**
(NL) **Vleugeldeurbeslag**
(H) **Szárnyaskapu vasalat**
(S) **Parportsbeslag**

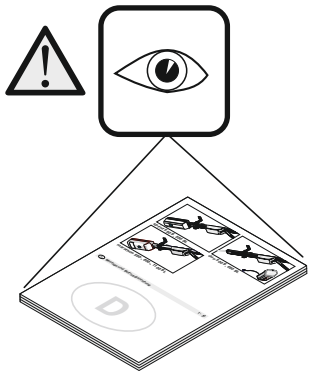

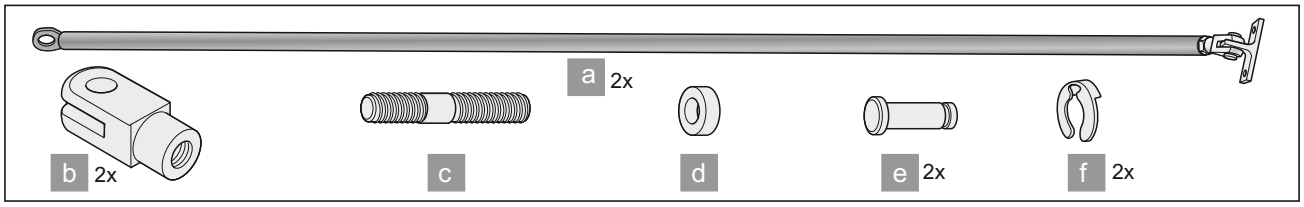

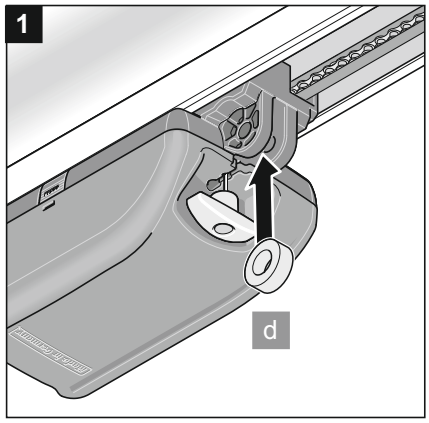


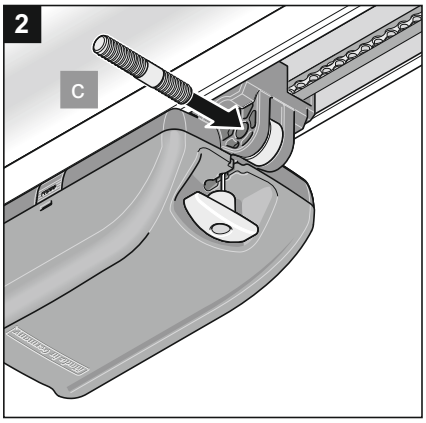


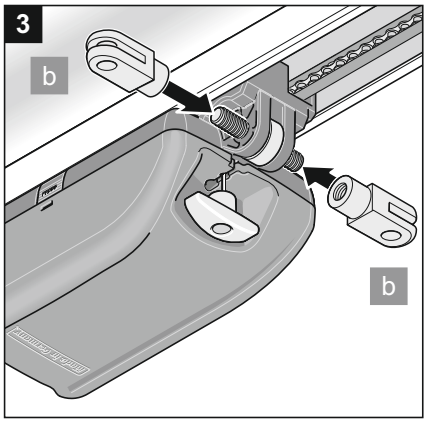


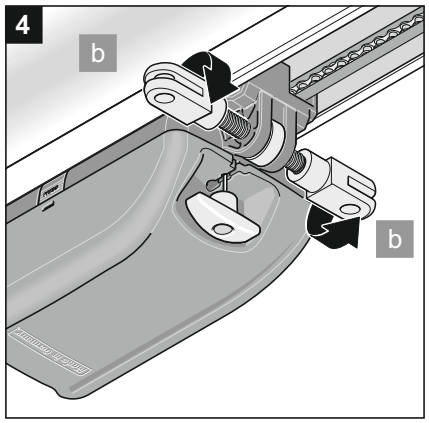


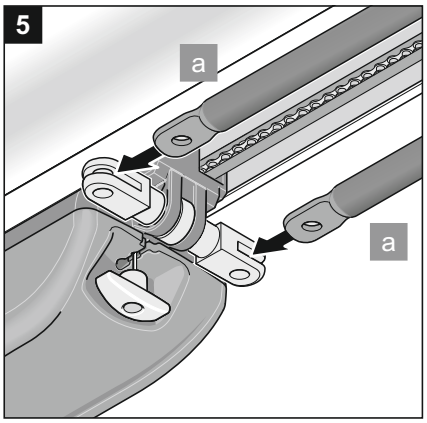


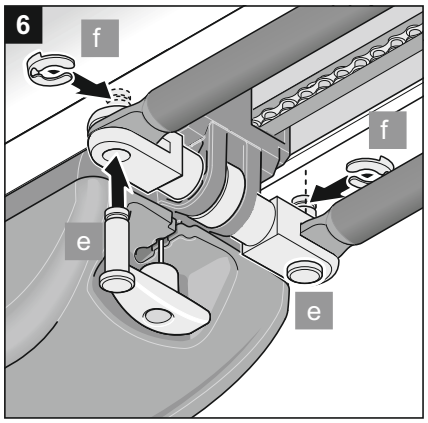


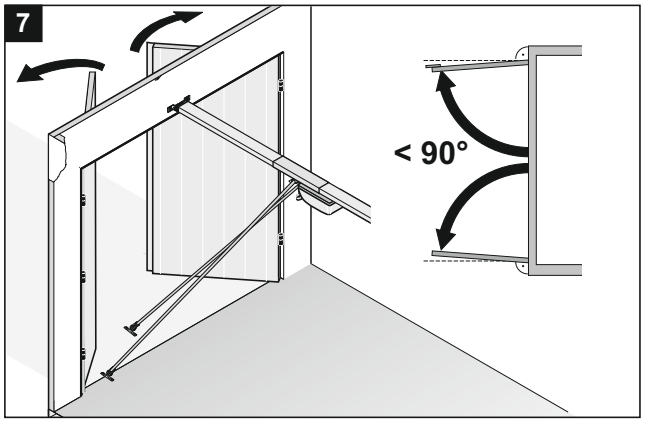


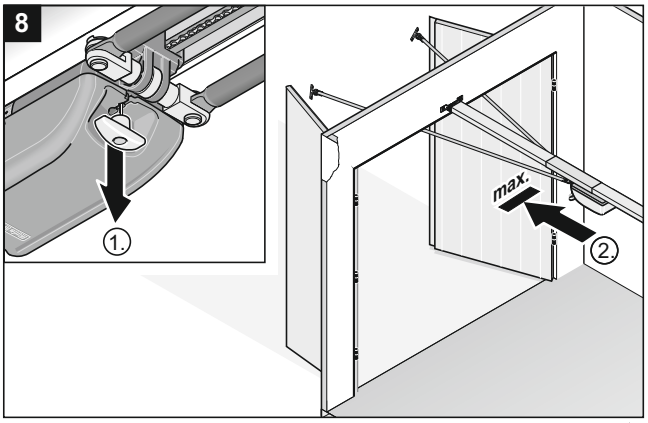


32039-252008-0-OCE_Rev.F

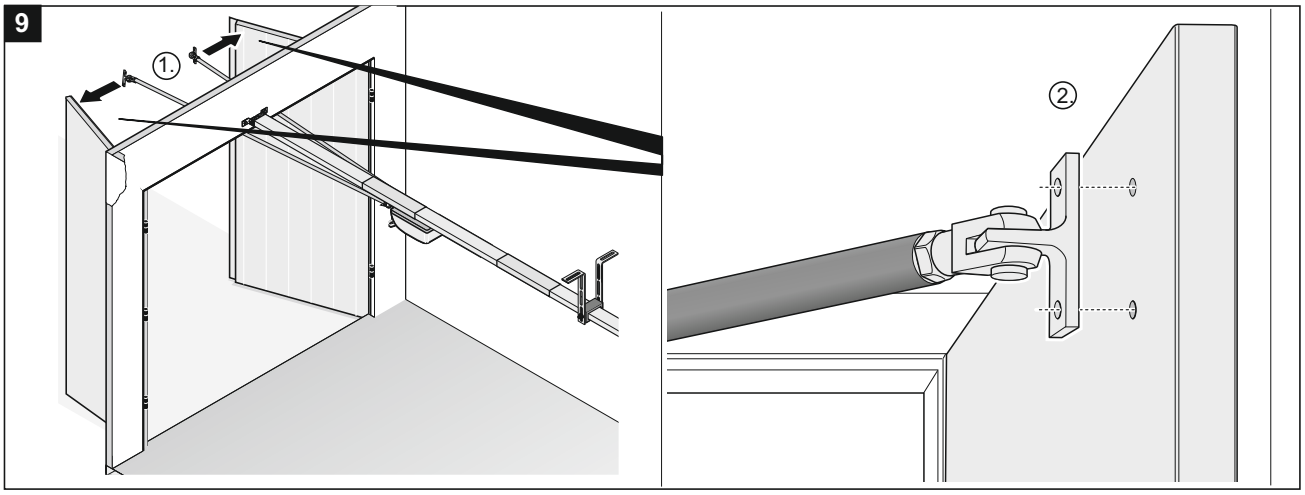


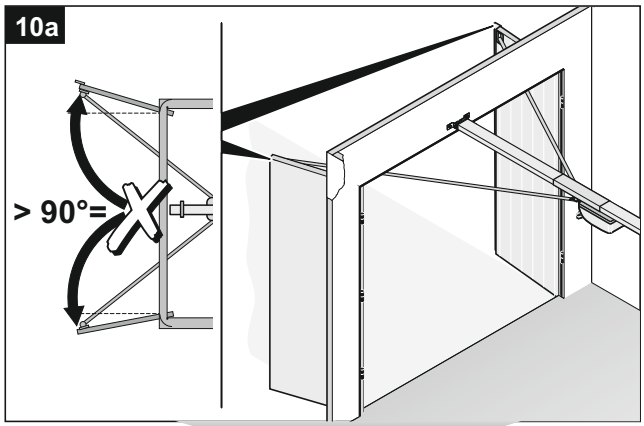


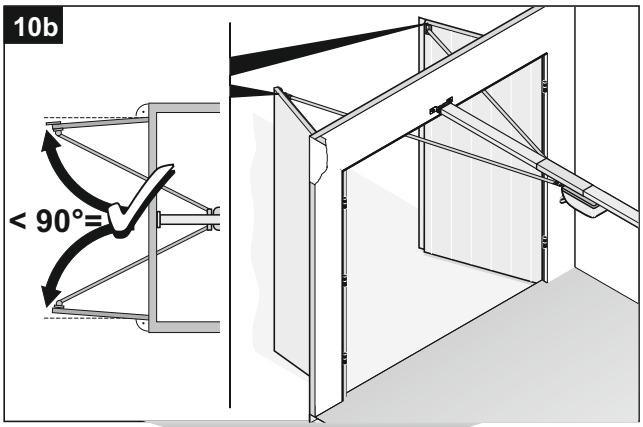


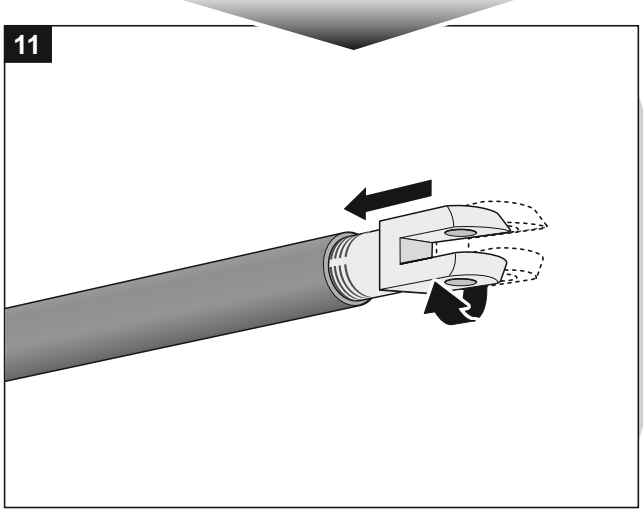


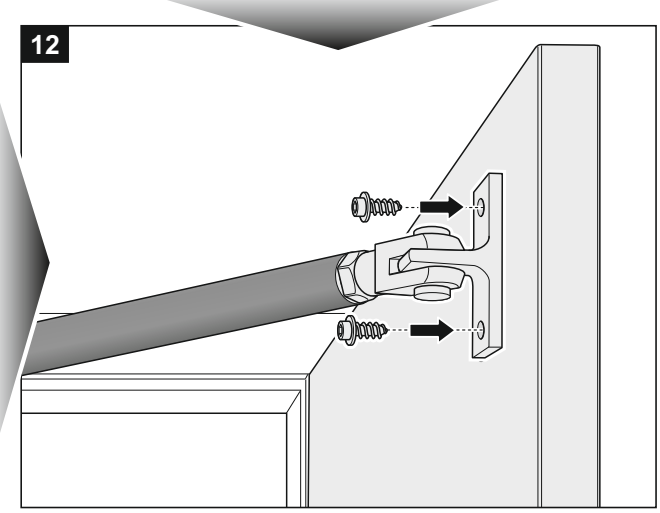


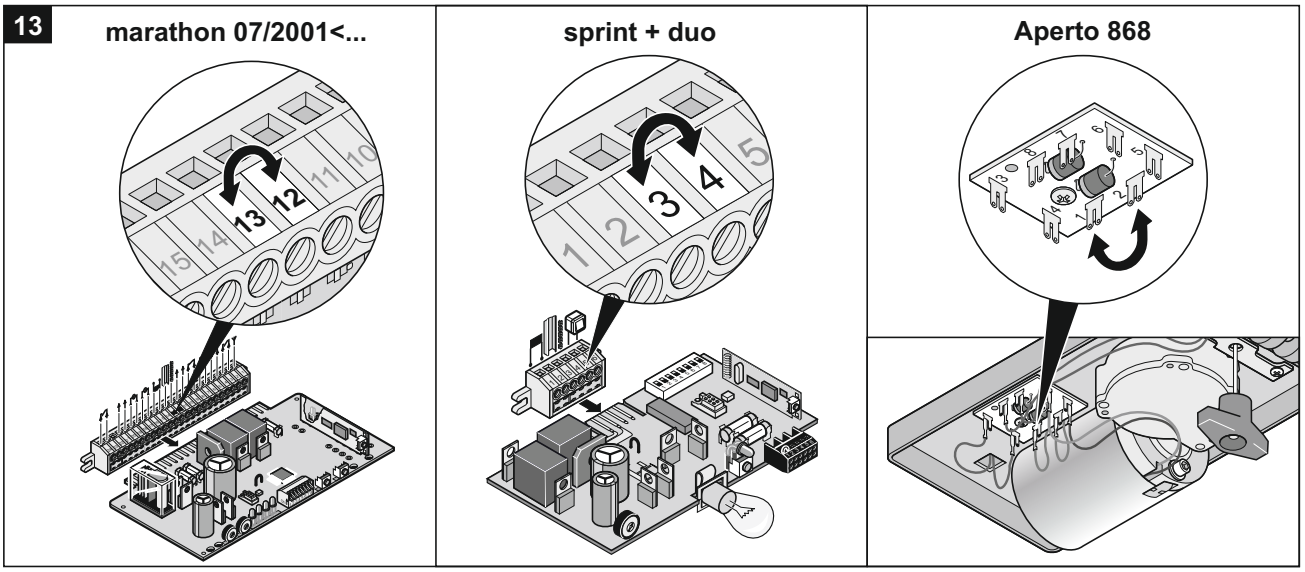


32039-252008-0-OCE_Rev.F