3122V000

4 015862 031228

(D) Niedrigsturzbeschlag
(GB) low headroom fitting
(F) ferrure pour faible retombée de linteau
(I) braccio di spinta per architravi ribassati
(B) Beslag voor laag plafond of beperkte inbouwdiepte.
(E) herraje para dintel bajo
(S) Beslag för låg takhöjd
(PL) Okucie do bram segmentowych z niskim prowadzeniem

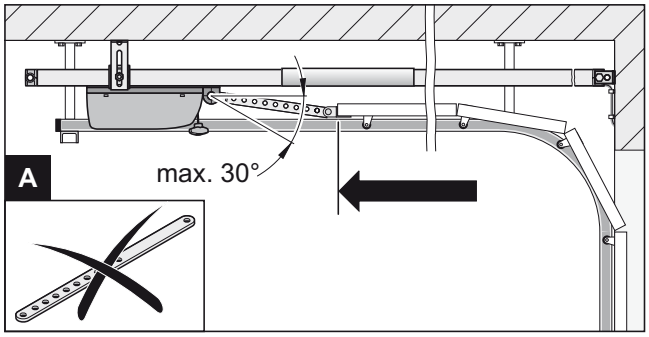

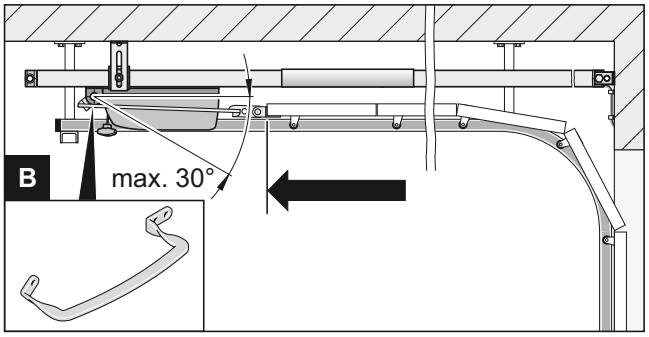

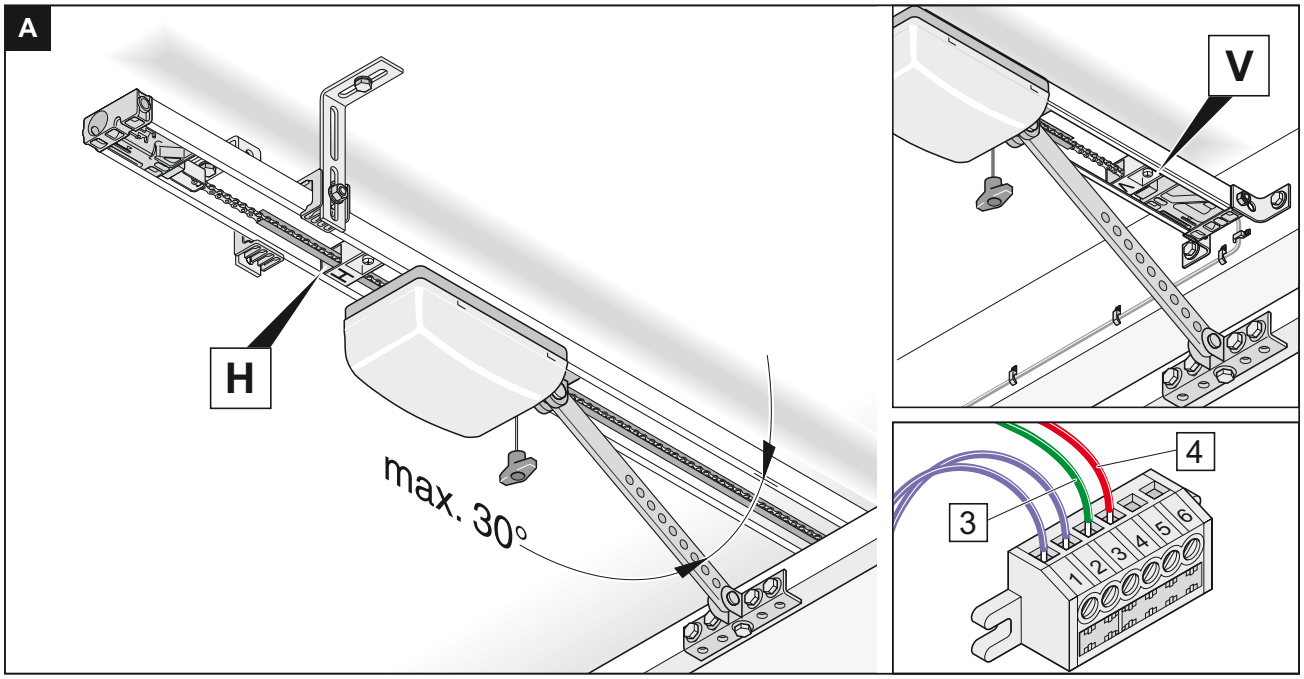

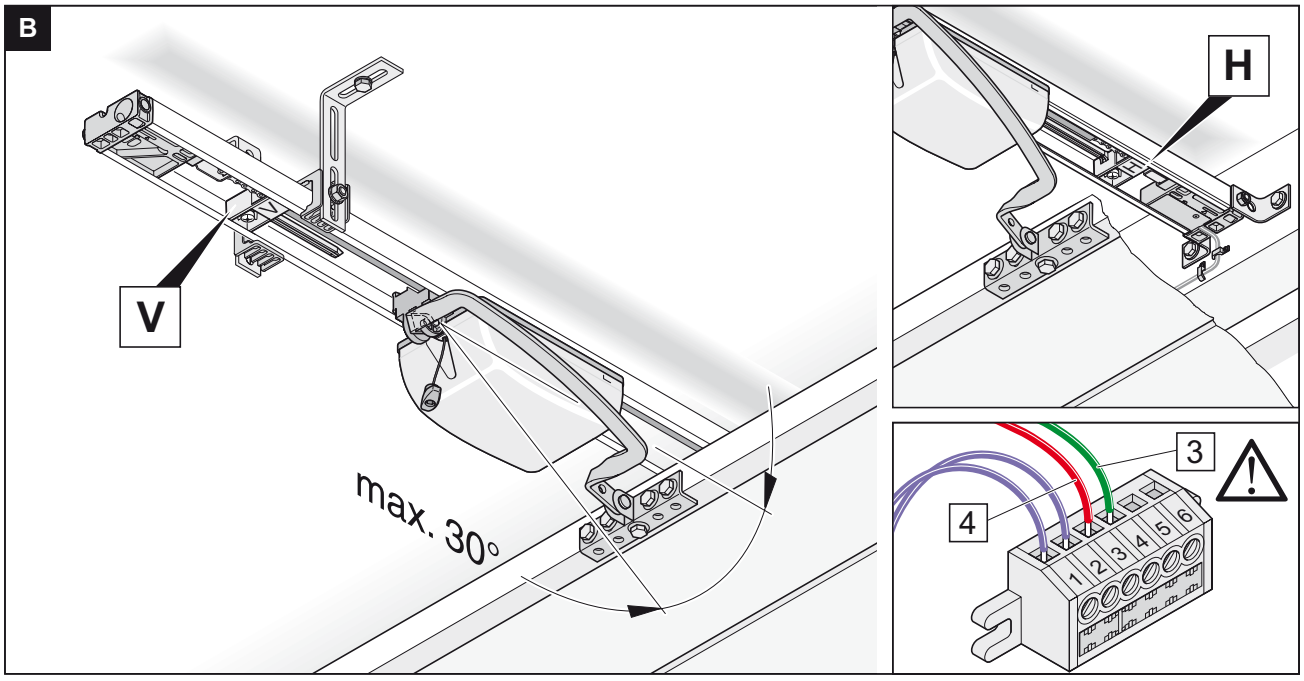

46663V000-112007-0-OCE_Rev

3122V000

4 015862 031228

(D) **Niedrigsturzbeschlag**
(GB) **low headroom fitting**
(F) **ferrure pour faible retombée de linteau**
(I) **braccio di spinta per architravi ribassati**
(B) **Beslag voor laag plafond of beperkte inbouwdiepte.**
(E) **herraje para dintel bajo**
(S) **Beslag för låg takhöjd**
(PL) **Okucie do bram segmentowych z niskim prowadzeniem**

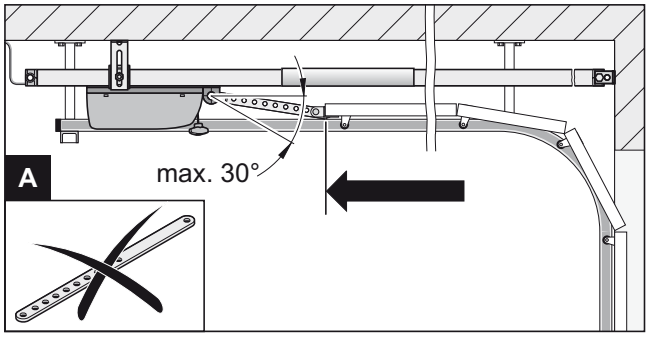

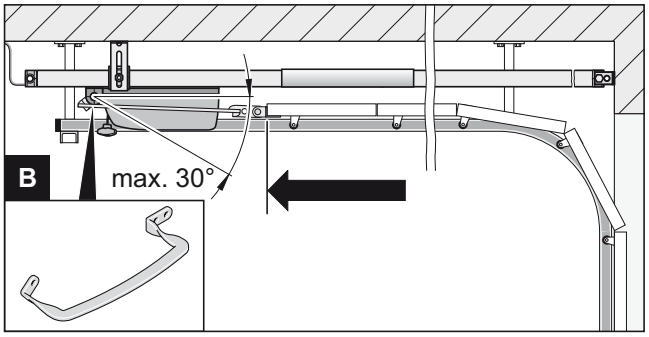

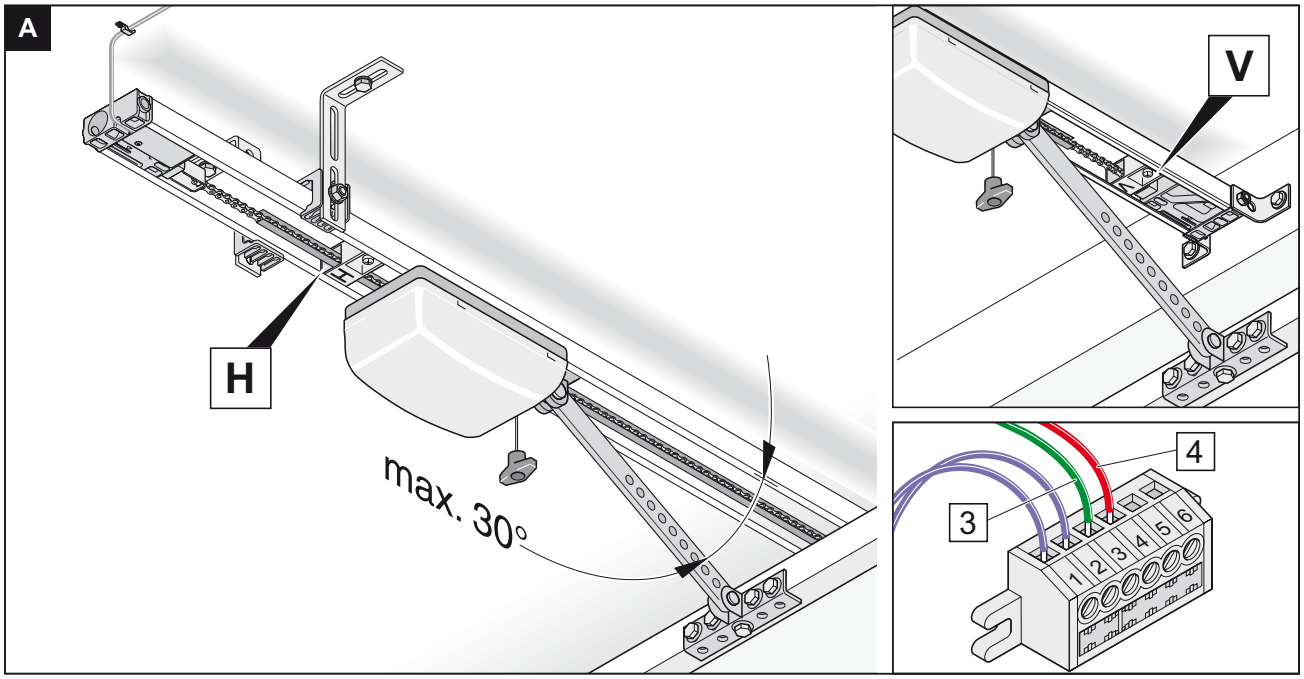

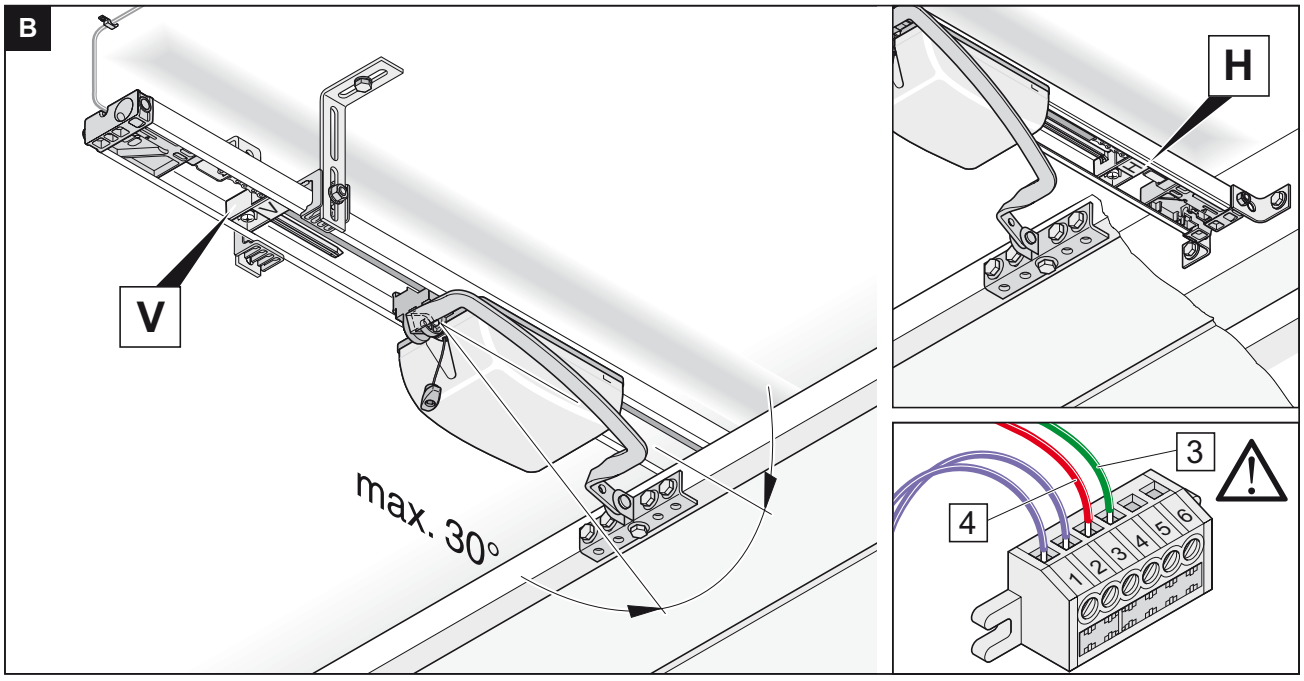

46663V000-112007-0-OCE_Rev